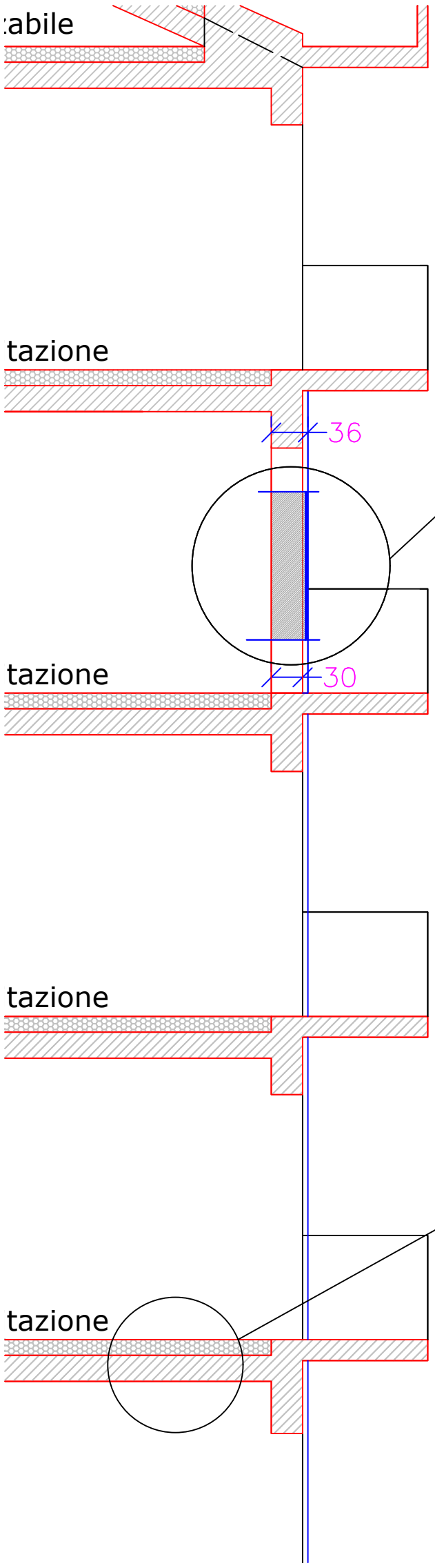
:abile
tazione
36
tazione
30
tazione
tazione

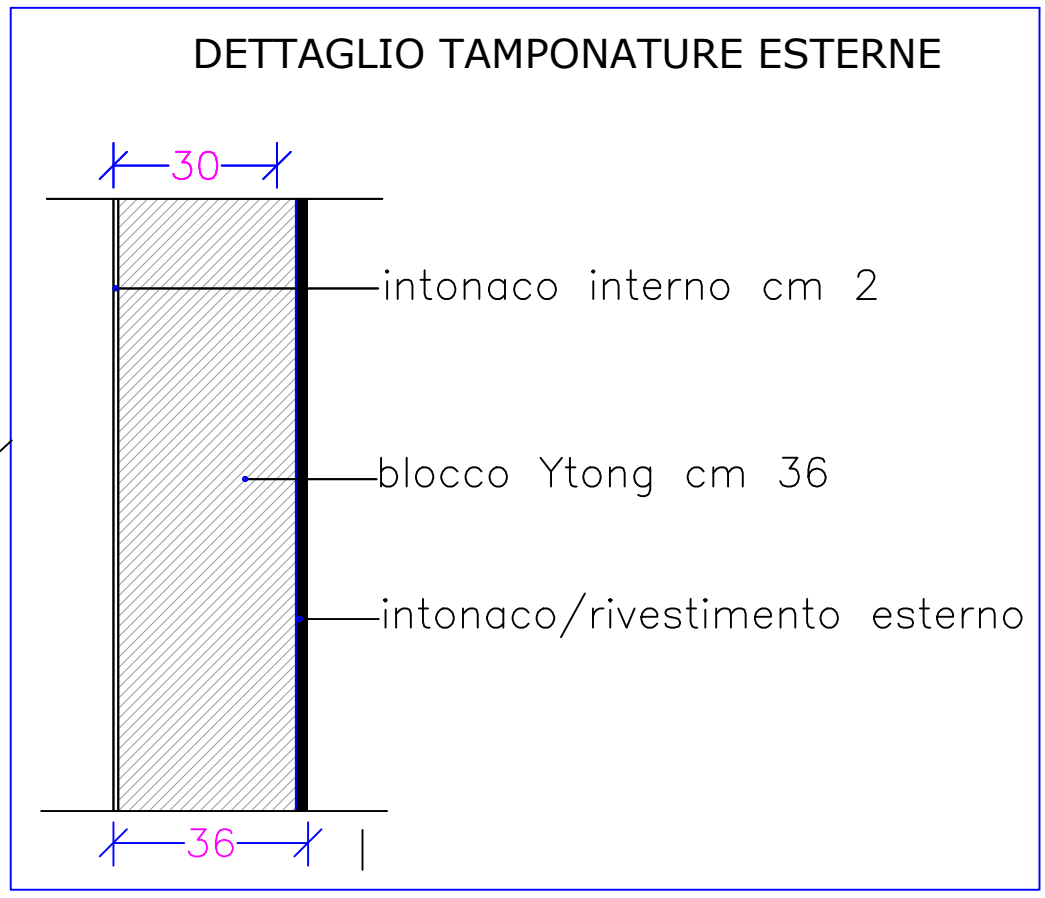
DETTAGLIO TAMPONATURE ESTERNE
30
intonaco interno cm 2
blocco Ytong cm 36
intonaco/rivestimento esterno
36

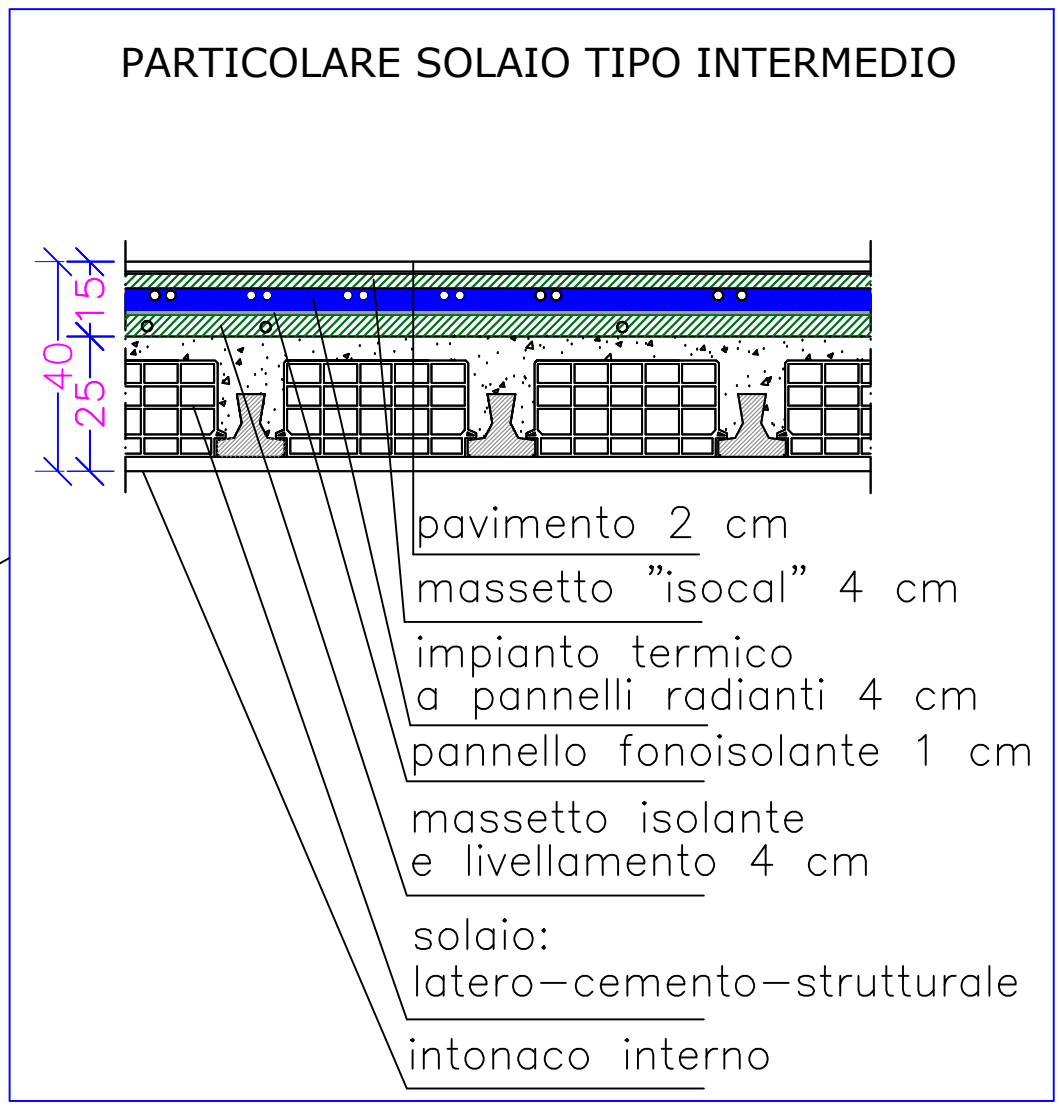
PARTICOLARE SOLAIO TIPO INTERMEDIO
15
40
25
pavimento 2 cm
massetto "isocal" 4 cm
impianto termico
a pannelli radianti 4 cm
pannello fonoisolante 1 cm
massetto isolante
e livellamento 4 cm
solaio:
latero-cemento-strutturale
intonaco interno